Beutech
KUNSTSTOFFEN & BEWERKING

VCA:	
Hoofdstuk:	4
Document:	4.4.2.3.33
Uitgifte:	28-1-2019
Blad:	1 van 1
Revisie:	1

Invulstaat Doorvoerbochten met sprong

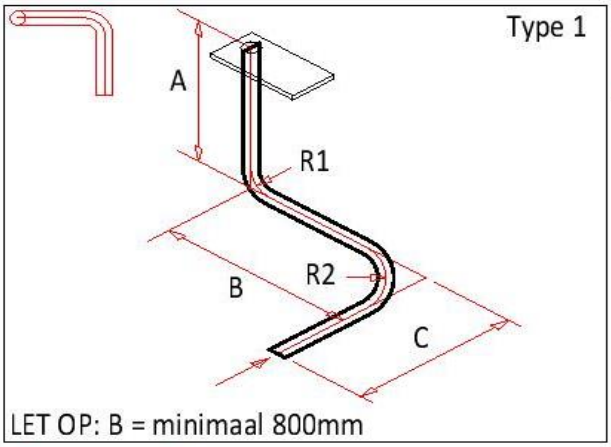

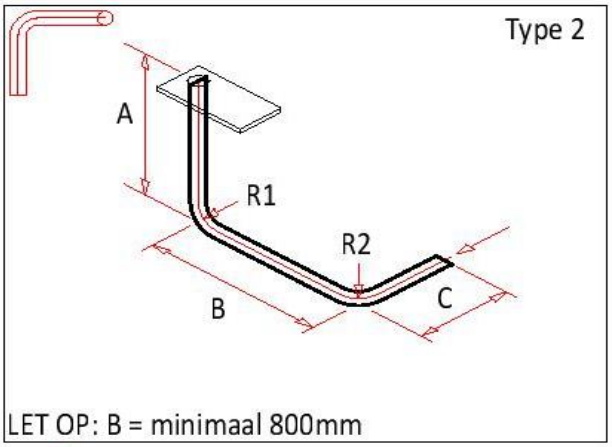

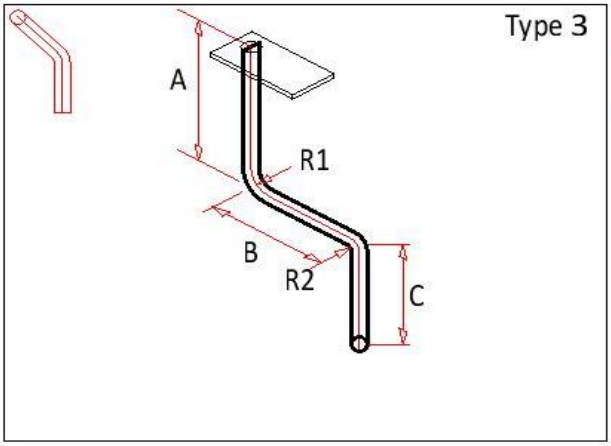

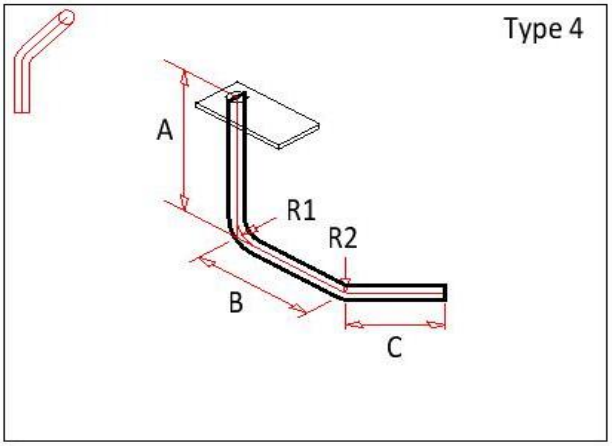

Opdrachtgever:	
Opdrachtnummer:	
Datum:	

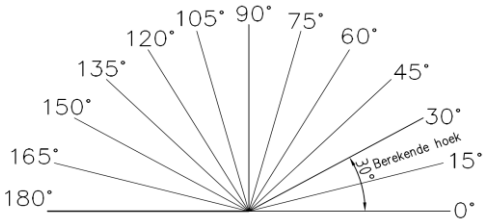

Type	Aantal	Nuts	Diam.	Kleur	A (mm)	B (mm)	C (mm)	R1	graden	R2	graden	Uit 1 stuk?	Trekkoord

kiwa gecertificeerd ISO 9001
kiwa gecertificeerd VGM CHECKLIST AANNEMERS